CODIGO	SECCION DEL CONDUCTOR [MM²]	"A"	OBSERVACIONES
11024XX373 (24373)	0.50 / 1.50	3.40 ± 0.30	
11024XX457 (24457)	1.0 / 2.50	4.50 ± 0.40	

11 12 13

4 7 12

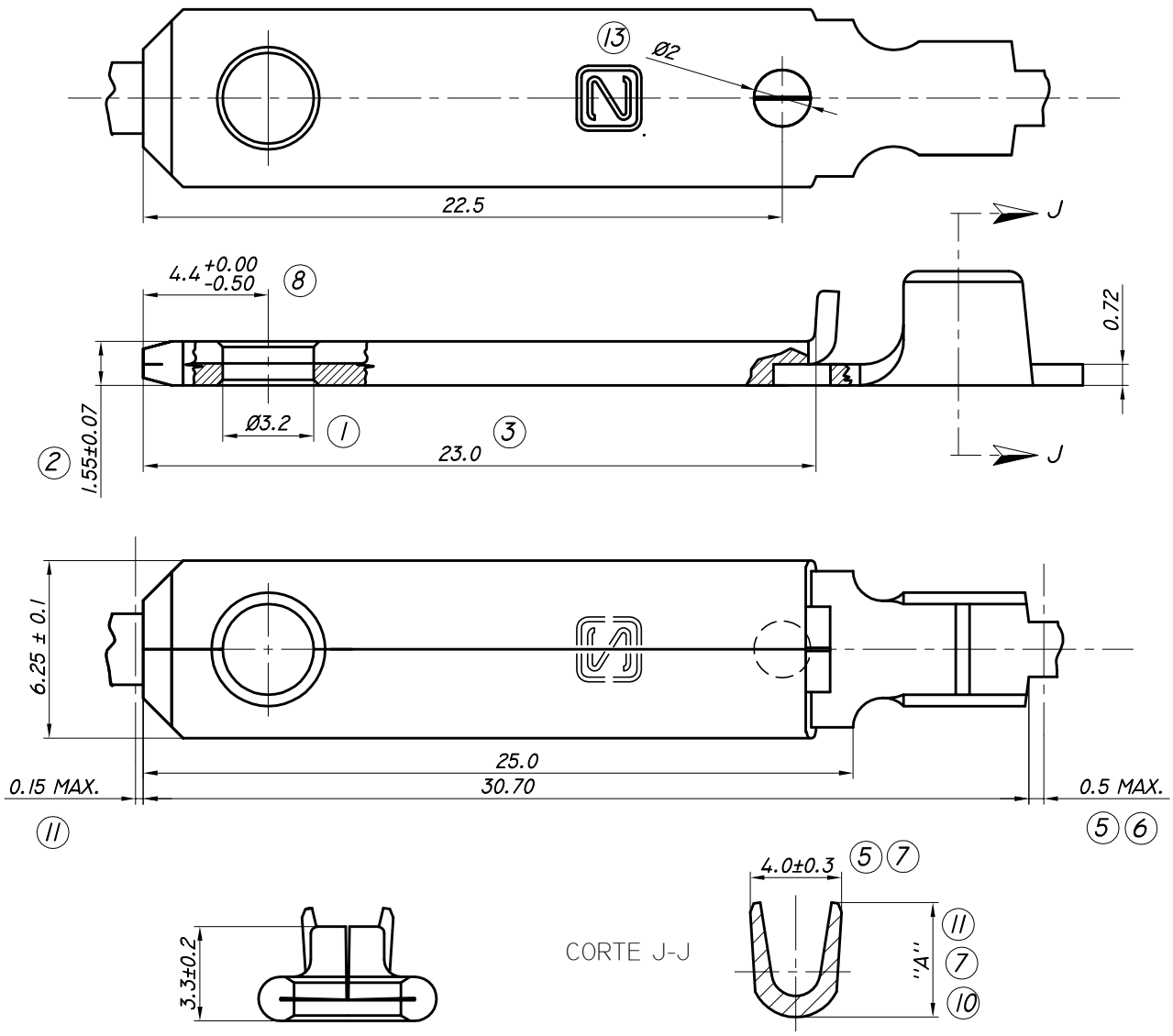

11 11 10

FECHA	Nº	MODIFICACIONES	DIBUJO	REVISO	APROBO
01.09.10	13	SE AGREGA AGUJERO Ø2.	L.L.		
07.05.10	12	COTA 'A' PARA 24373 ERA 3.50.	L.L.	O.A.C.	GARCIA
09.09.09	11	SE AGREGA PIEZA CODIGO 24457 Y COLUMNA 'A' Y 0.15 MAX. ERA 0.10 MAX.	L.L.	O.A.C.	GARCIA
21.04.08	10	COTA ERA 3.60 ± 0.30.	L.L.	O.A.C.	GARCIA
20.07.07	9	SE AGREGA HOJA NUMERO 4.	L.L.	O.A.C.	GARCIA
27.07.06	8	DISTANCIA DEL AGUJERO ERA 5.0±0.15.	L.L.	O.A.C.	GARCIA
05.07.05	7	TOLERANCIA COTA 4 ERA ± 0.2 ,TOLERANCIA COTA 3.6 ERA ± 0.15 Y SECCION ERA 0.6/1.0.	L.L.	O.A.C.	GARCIA
14.07.04	6	RETAL TRASERO ERA 0.4 MAX..	L.M.	O.A.C.	GARCIA
05.08.03	4	SE AGREGA SECCION DEL CONDUCTOR.	P.S.	O.A.C.	GARCIA

INDUSTRIAS ZETA S.R.L.

TOLERANCIA NO ACOTADA:
LINEAL: ±0.15
ANGULAR: ± 1° 30'

MATERIAL: LATON	ESCALA: 4:1	DIBUJO	REVISO	APROBO
CODIGO MAS: /E = TERMINACION ESTAÑADA /N = TERMINACION NIQUELADA /P = TERMINACION PLATEADA /S = PIEZA SUELTA	HOJA: 2 DE 7	P.S.	O.A.C.	GARCIA
		06.12.01	06.12.01	06.12.01

DENOMINACION: MACHO PLANO DE PARED (10 A)

PLANO PARA CLIENTE Nº: 24000